4. 带小时计液晶显示屏发动机转速表（直径 80 毫米/100 毫米）

4.5 设置

带小时计液晶显示屏发动机转速表有 4 种设定可选。

发动机转速的两种调校方式：

功能“SELECT” – 当连接点火线圈的 1 号端子（点火系统只有一个点火线圈），请输入汽油发动机的冲程数（2 冲程或 4 冲程）和缸数。

注意此功能不适用于装配柴油发动机的车辆。

功能“PULSE” – 选择 1、
输入设定的 K 值（脉冲数/转）：
电感式传感器，
阻尼振荡式传感器，
霍尔式传感器，

选择 2、
在装配柴油发动机的车辆上连接发电机的 W 端子；
在装配汽油机的车辆上（2 冲程或 4 冲程）连接点火线圈的 1 端子（点火系统有一个或多个点火线圈）。

发动机转速指示的两种微调方式：

功能“ADJUST” – 发动机转速指示微调（指针按连续式调整）

或者

功能“A” – 发动机转速指示微调（指针按百分比步进调整）

广州市微冠机电有限公司
电话：020-82270218
传真：020-82270318
E-mail：supersmooth@Vip.163.com

专业经营各种发电机配件，包括：原装德国VDO仪表和传感器；科迈、深海控制器；美国GAC电调；AVR稳压板；德国马勒MAHLE配件；各种发动机配件。

4. 带小时计液晶显示屏发动机转速表（直径 80 毫米/100 毫米）

4.5 设置

功能选择：“SELECT”, “PULSE” 或 “ADJUST”

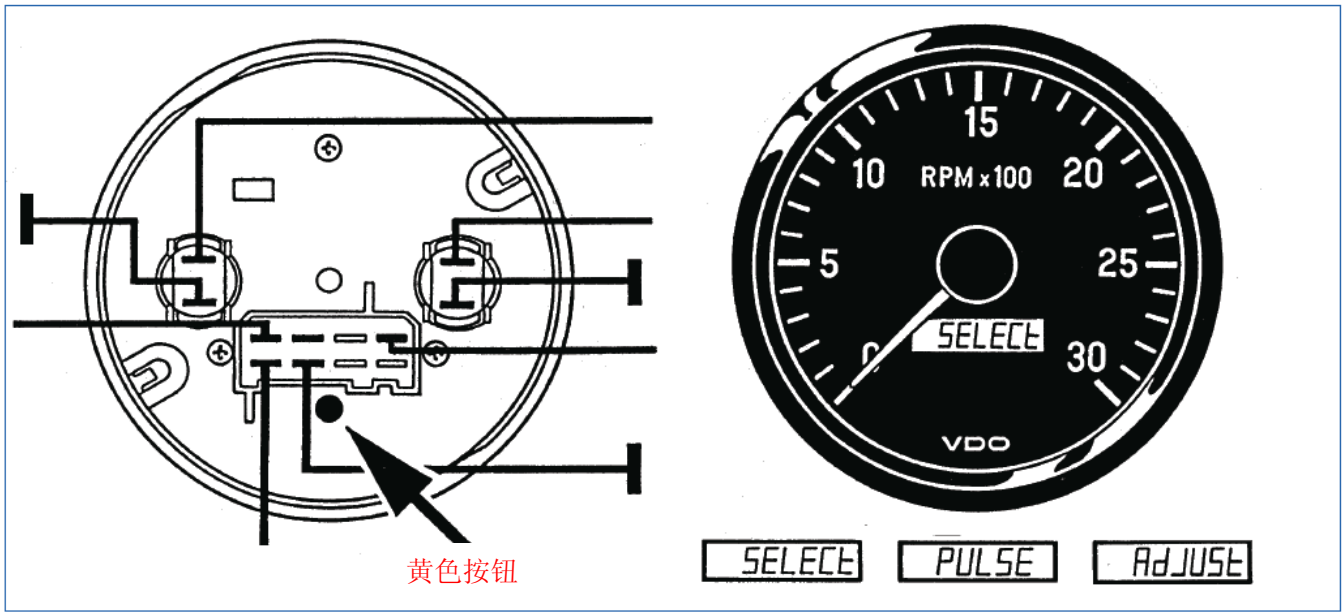

按下转速表后面的黄色按钮并保持，然后接通电源，显示在“SELECT”, “PULSE” 或 “ADJUST” 几个选项中不断切换，在切换到所需的选项时，释放按钮选定状态。

功能选择：“A”

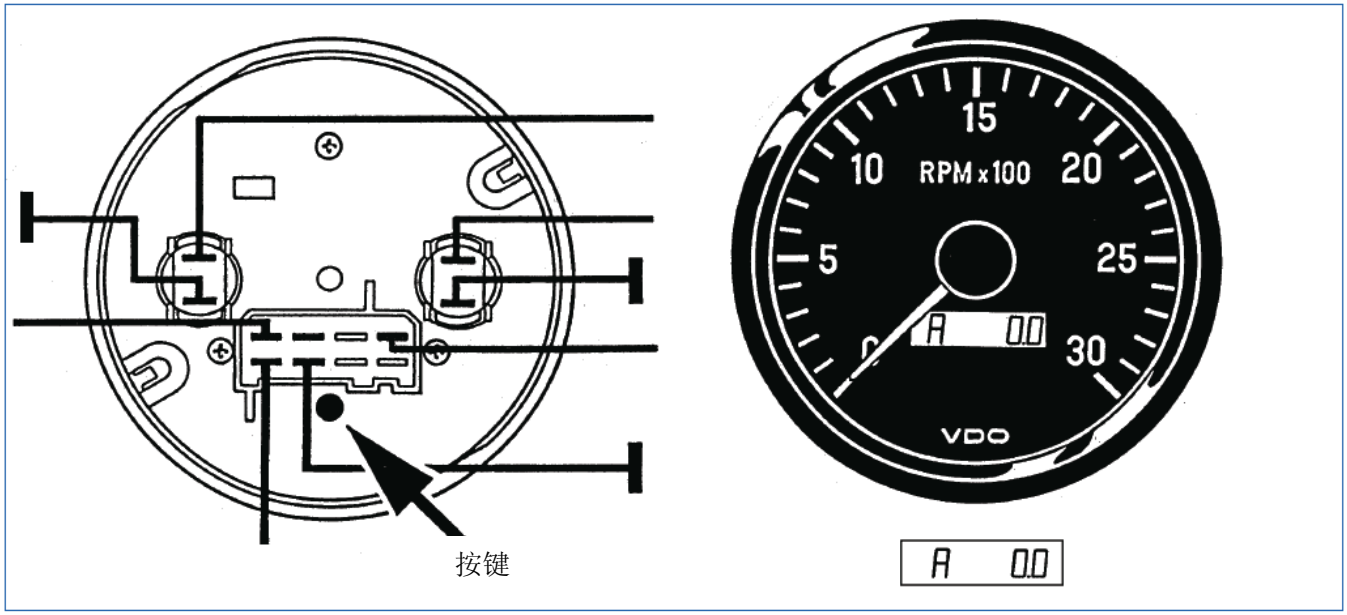

接通转速表电源，然后按转速表后面的按钮。此时显示“A 0.0”，然后可根据需要选择相应比例。

4. 带小时计液晶显示屏发动机转速表（直径 80 毫米/100 毫米）

4.5 设置

功能“SELECT”

在选择了功能“SELECT”后，会在大约 3 秒后显示例如“4 – 8 C”（4 冲程，8 缸）。

按下并按住按钮来选择其他的设置：
4 冲程，1，2，3，4，5，6，7，8，12 缸
(例如：“4 – 8 C” = 4 冲程，8 缸)，

2 冲程，1，2，3，4 缸
(例如：“2 – 3 C” = 2 冲程，3 缸)，

当设置到相应的冲程及缸数后，松开按钮，液晶显示屏显示为小时计状态，则表示调节完成。

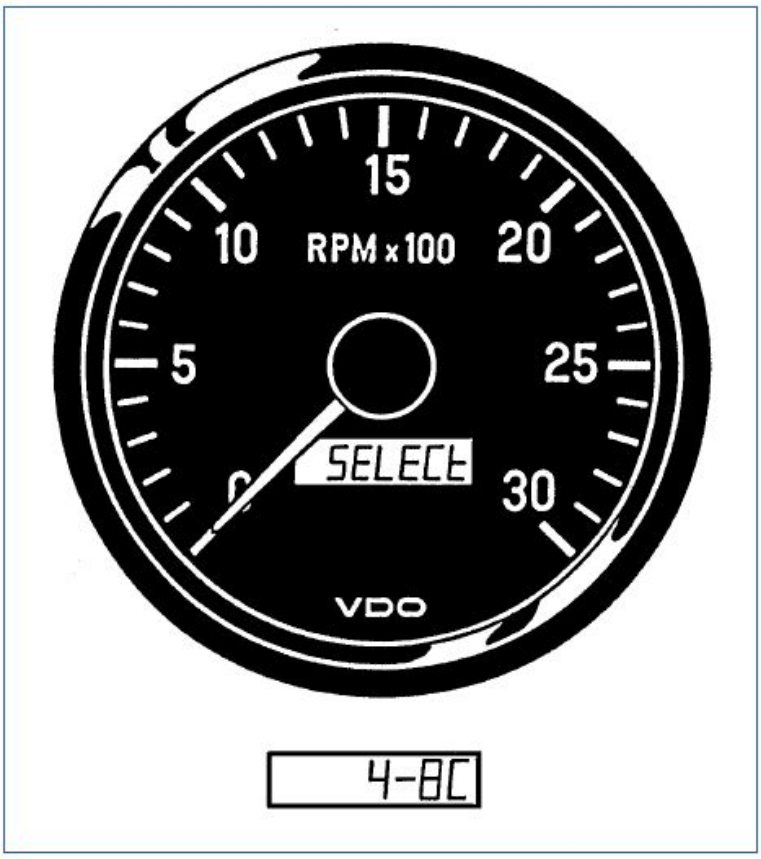

4. 带小时计液晶显示屏发动机转速表（直径 80 毫米/100 毫米）

4.5 设置

功能“PULSE”

在选择了功能“PULSE”后，会在大约 3 秒后显示例如“P 14.50”（每转 14.50 个脉冲），通过按下按钮来改变闪烁的数字(数字可调范围从 0.50 至 399.99) 输入已知的 K 值（脉冲数/转），液晶显示屏显示为小时计状态，则表示调节完成。

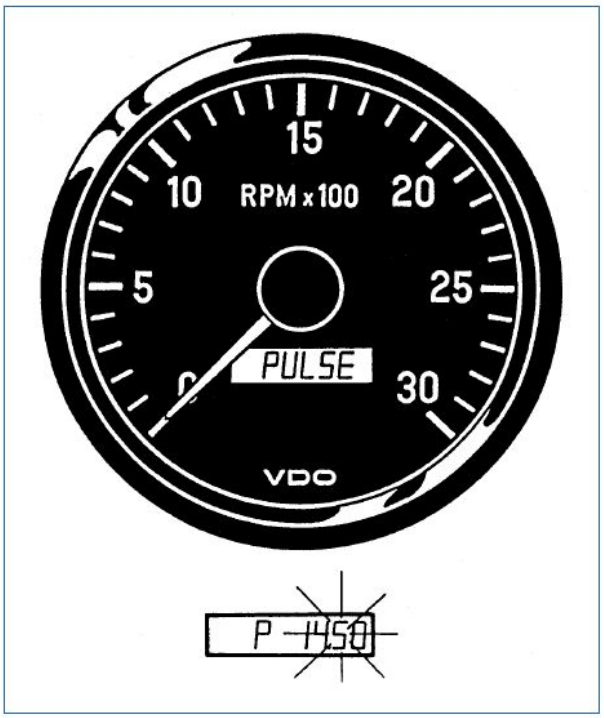

再一次选择功能“PULSE”，确认之前的输入是否准确。这时将会显示 K 值（脉冲数/转），并从最后一位开始依次闪烁。

在 K 值（脉冲数/转）未知的情况下，可以用如下公式计算得出：

传统点火系统：

$$\frac{\text{脉冲数}}{\text{圈数}} = \frac{2 \times \text{汽缸数}}{\text{冲程数} \times \text{点火圈数}}$$

↓

（2 冲程或 4 冲程）

或者可以向发动机制造商索取。

4. 带小时计液晶显示屏发动机转速表（直径 80 毫米/100 毫米）

4.5 设置

功能“PULSE”

柴油发动机

以下公式用来计算未知的脉冲比：

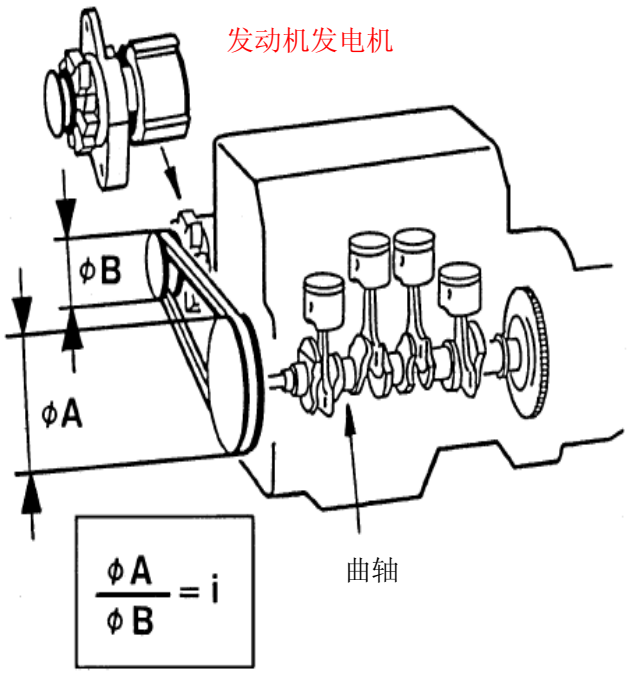

举例：
直径 A=280 mm
直径 B=132 mm

$$i = \frac{280}{132} = 2.12$$

$$i \times 6 = \text{脉冲比}$$

每转脉冲数

发动机发电机极对数

2.16×6=12.72
=每圈 13 个脉冲

如果频率（Hz）已知，而脉冲比未知，计算如下脉冲比：

例如 1733 Hz：

$$\frac{\text{Hz} \times 60\text{秒}}{\text{背景程速度}} = \text{每圈脉冲数}$$

$$\frac{1733 \times 60}{8000} = 12.99 = \text{每转 13 个脉冲}$$

频率（Hz）计算公式：

$$\frac{\text{每圈脉冲数} \times \text{背景程速度}}{60\text{秒}} = \text{Hz}$$

例如：

$$\frac{13 \times 8000}{60} = 1733\text{Hz}$$

4. 带小时计液晶显示屏发动机转速表（直径 80 毫米/100 毫米）

4.5 设置

功能“A”-发动机转速显示的精确调整（按指针连续调整）

该项功能仅允许在显示范围内的 30%到 100%间，对发动机转速进行精确调整。需使用标准调校转速表（如手持式转速表）进行速度对比。

调整时必须由两人同时进行操作，一个人调整仪表，另一个人使用手持式转速表。在发动机的机轴根部使用手持式转速表测量发动机转速。要特别注意安全！禁止穿宽松的衣服！

选择功能“ADJUST”的时候，“UP”或“DOWN”会交替显示。

当显示“UP”时，按住按键，指针的位置会增加（相反，在显示“DOWN”时按住按键，位置就会减少）。开始时增长的幅度比较小，可进行微调。一旦松开按键需重复之前操作。一直按住按键，指针位置改变的幅度就会增加。指针显示值和参考的达到一致时松开按键，当液晶显示屏显示为小时计状态，优化调整完成。

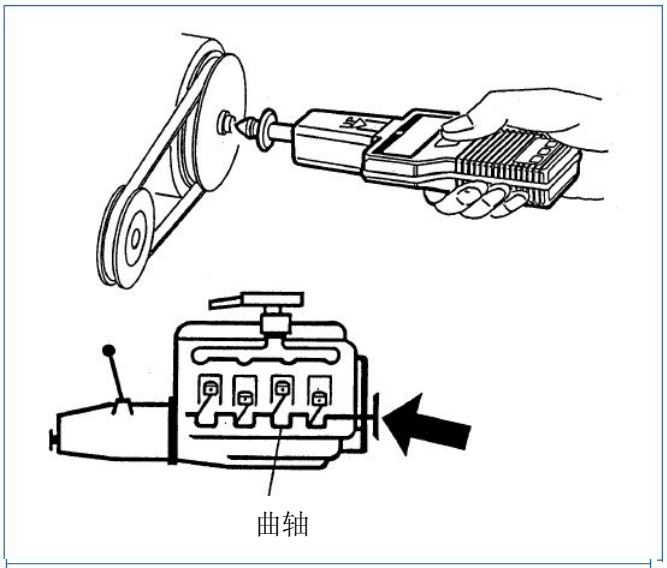

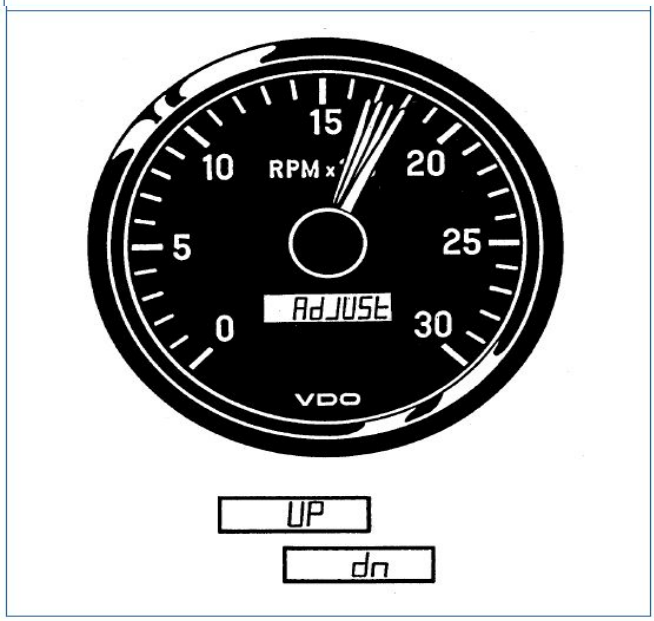

4. 带小时计液晶显示屏发动机转速表（直径 80 毫米/100 毫米）

4.5 设置

功能“A”-发动机转速显示的精确调整（按百分比步进调整）

这一功能用来精确地调整发动机转速指示，在整个显示的量程范围内，以 0.5 度为步进单位。

当选择到功能“A”时，液晶显示屏显示为“A0.0”。

按下按键并保持，可以在-20%至 20%的范围内，以 0.5% 的进度改变指针的偏转。
在调节时，显示器会有以下显示：
正方向调节举例：“A，10.5”。
负方向调节举例：“A，-10.5”。
快速释放按键可以切换正方向与负方向。
当达到所需的百分比时，可以释放按键，液晶显示屏显示小时计模式，精确调整工作完成。

百分比值的计算：
找出转速计显示与参考转速显示的区别。计算出百分比，并输入相应的数值。
百分比计算公式：

$$\pm\% = \frac{\text{转速计读出值与参考转速读出值的差值} \times 100}{\text{转速计读出值}}$$

以正方向为例：
转速表读出值 =1800 RPM
参考转速表读出值 =2000 RPM
转速表读出值与参考转速表读出值之间的差值 =+200 RPM

$$\pm\% = \frac{200 \times 100}{1800} = +11.11\%$$

精确调整的百分比：“A 11.0”

以负方向为例：
转速计读出值 =2200 RPM
参考转速读出值 =2000 RPM
转速计读出值与参考转速读出值之间的差值 =-200 RPM

$$-\% = \frac{200 \times 100}{2200} = -9.09\%$$

精确调整的百分比：“A -9.0”